PNZ 130 Cod. 00821030

TAV. 395

Febbraio 2001

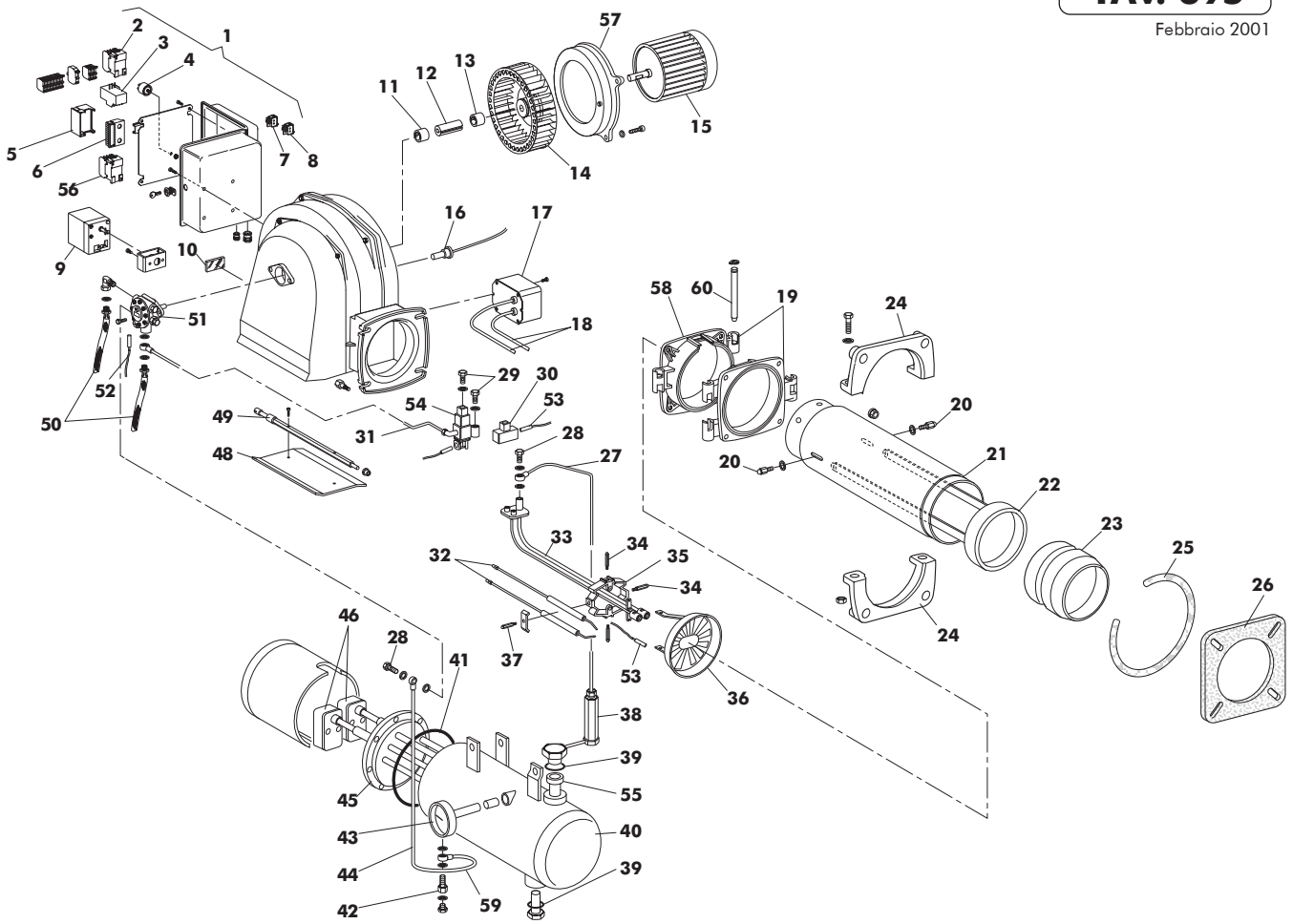

Pos.	Cod.	Denominazione
1	8.01133.0	G/quadro elettrico
2	4.70337.0	Contattore
3	4.70313.0	Relè termico
4	4.03472.0	Filtro antidisturbo
5	4.01901.0	App. LANDIS tipo LOA 44
6	4.01551.0	Zoccolo
7	4.03397.0	Pulsante riarmo
8	4.03386.0	Interruttore
9	1.09457.0	Servocomando LANDIS SQN 30
10	1.01038.0	Vetrino
11	1.05332.0	Semigiunto lato pompa
12	1.05540.0	Tassello giunto
13	1.01011.1	Giunto lato motore
14	4.00198.0	Ventola
15	1.00939.1	Motore
16	4.01578.0	Fotoresistenza
17	1.08284.0	Trasformatore
18	1.06603.0	Cavo elettrodo
19	1.09675.0	Flangia cerniera
20	1.09593.0	Pomello
21	1.10776.0	Tubo convogliatore
22	1.10781.0	Anello regol. testata
23	1.10777.0	Boccaglio
24	1.07507.0	Semiflangia
25	1.00782.0	Corda isolante
26	1.00788.1	Guarnizione isolante
27	1.10775.0	Tubo zoccolo-valv. antiritorno
28	1.07643.0	Raccordo 1/4″
29	1.01189.0	Raccordo 1/8″
30	4.00229.1	Valvola SIRAI L148
	4.00366.0	Bobina
31	1.10752.0	Tubino ritorno
32	4.01338.1	Elettrodo di accensione
33	8.01920.0	G/supporto pistone
	1.09297.0	Pistone

Pos.	Cod.	Denominazione
	1.01036.0	Supporto gicleur
	1.01037.0	Molla rompigocce
	1.01112.1	Molla
	1.10779.0	Supporto pistone
	3.00132.0	Anello teflon
34	1.10298.0	Distanziale
35	1.05879.0	Supporto elettrodi
36	1.05893.0	Deflettore
37	1.10787.0	Distanziale fiss. elettrodi
38	4.03485.0	Valvola antiritorno
39	3.00072.0	Anello OR 3106
40	8.01830.0	G/serbatoio
	1.10758.0	Serbatoio
41	3.00102.0	Anello OR 4537
42	8.01607.0	G/raccordo 3/8″
43	1.01055.0	Termometro
44	1.10751.0	Tubo pompa/serbatoio
45	1.01229.4	Resistenza corazzata
46	1.01043.2	G/termostato
48	1.07897.0	Bandella
49	1.07908.0	Albero bandella
50	1.09322.0	Flessibile
51	4.03446.0	Pompa SUNTEC E 6 NA 1069
52	4.03587.0	Resistenza 80 W
53	4.03586.0	Resistenza 100 W
54	4.00228.1	Valvola SIRAI L 248
	4.00364.0	Bobina
55	1.10750.0	Filtro serbatoio
56	4.01991.0	Contattore
57	1.00087.1	Flangia attacco motore
58	1.05755.0	Flangia cerniera
59	1.10751.0	Tubo serbatoio
60	1.03257.1	Perno cerniera

PRIMA LINEA