Bruciatori di Gas

Bruciatore **40PM/1** Cod. 830532 **TAV. 258**
Burner
Brûleur
Quemador

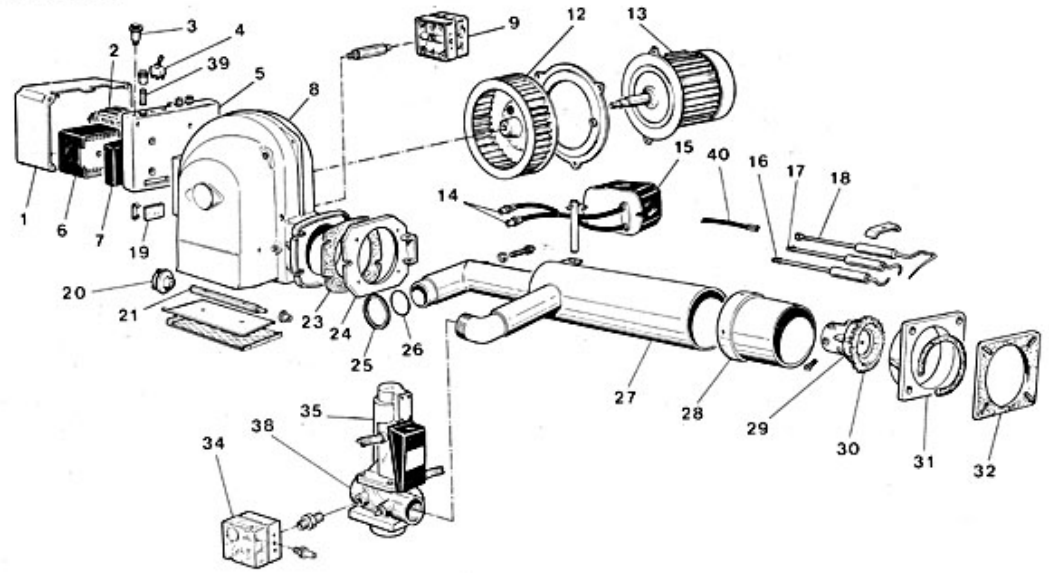

Pos	Codice	Descrizione
1	01079390	COPERCHIO APPARECCHIATURA
2	04703370	Contattore
3	01079850	SEGNAL.LUM.VERDE 220 V
3	01079860	SEGNAL.LUM.ARANCIO 220 V
4	04703340	INTERRUTTORE MATSUSHITA T10 6A
5	01079400	BASE APPARECCHIATURA
6	04031920	App. tipo LGB 22.
7	04015510	Zoccolo AGK 11
8	08010840	APPARECCHIATURA A 1026
9	04007310	PRESS.ARIA DUNGS GW 3
12	04002590	VENTOLA D.215 X 65
13	01012710	MOTORE 55KW 16MF 220V/50HZ 2P
14	01026870	G/CAVO ELETTRODO
15	01082840	Trasformatore
16	04017420	ELETTRODO SINISTRO
17	04017100	RIDUTTORE DI PRESS-3/8"E MANOM
18	04017400	ELETTRODO DI CONTROLLO
19	01010380	Vetrino
20	01025731	MANOPOLA
21	01078620	ALBERO BANDELLA
23	01074050	GUARNIZIONE CORPO
24	01074040	FLANGIA CERNIERA
25	01068250	Guarnizione tubo alimentazione
26	03080410	Guarnizione OR
27	01084130	G/TUBO CONVOGLIATORE
28	01084140	BOCCAGLIO
29	01062490	COLLETTORE TESTATA
30	01068520	ANELLO DEFLETTORE
31	01068530	SEMIFLANGIA
32	01068540	GUARNIZIONE ISOLANTE
34	04010660	Press. gas GW50
35	04018110	* SERVOMOTORE SKP 10.123A27

38	04018770	Corpo 1 1/2" VGG10
39	01000200	FUSIBILE ECZ
40	01074100	CAVO ELETTRODO DI CONTROLLO