# Bruciatori di Gas

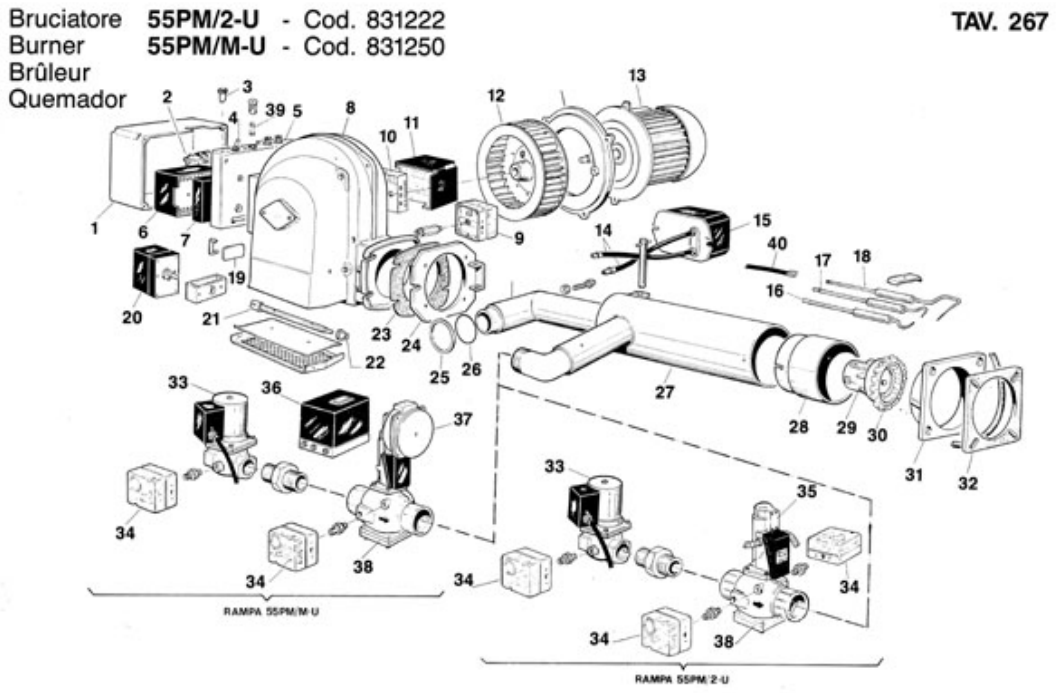


| Pos | Codice | Descrizione |
|---|---|---|
| 1 | 01079390 | COPERCHIO APPARECCHIATURA |
| 1 | 01084620 | COPERCHIO APPARECCHIATURA |
| 2 | 04703370 | Contattore |
| 3 | 01079850 | SEGNAL.LUM.VERDE 220 V |
| 3 | 01079860 | SEGNAL.LUM.ARANCIO 220 V |
| 4 | 04703340 | INTERRUTTORE MATSUSHITA T10 6A |
| 6 | 04019080 | App. LFL 1.322 |
| 6 | 04031920 | App. tipo LGB 22. |
| 7 | 04015510 | Zoccolo AGK 11 |
| 7 | 04019090 | Base apparecchiatura |
| 9 | 04007310 | PRESS.ARIA DUNGS GW 3 |
| 10 | 04017570 | ZOCCOLO AGM 11 PER LDU |
| 11 | 04017560 | CONTROLLO TENUTA LDU 11523 A27 |
| 12 | 04001030 | Ventola |
| 13 | 01008251 | Motore |
| 14 | 01073580 | CAVO ELETTRODO |
| 15 | 01082840 | Trasformatore |
| 16 | 04017340 | Elettrodo sinistro |
| 17 | 04017330 | Elettrodo destro |
| 18 | 04017350 | Elettrodo di controllo |
| 19 | 01010380 | Vetrino |
| 20 | 01075330 | Servocomando SQN30 |
| 20 | 01078570 | SERVOCOMANDO LANDIS SQN30 |
| 21 | 01079080 | Albero bandella |
| 23 | 01079920 | TARGHETTA AUT.G20 BC/240 |
| 24 | 01068190 | FLANGIA CERNIERA |
| 25 | 01068250 | Guarnizione tubo alimentazione |
| 26 | 03080410 | Guarnizione OR |
| 27 | 01084110 | G/TUBO CONVOGLIATORE |
| 28 | 01084120 | BOCCAGLIO |

| | | |
|---|---|---|
| 29 | 01068260 | Collettore testata |
| 30 | 01068270 | ANELLO DEFLETTORE ZINCATO |
| 31 | 01050230 | Flangia attacco caldaia |
| 32 | 01050240 | Guarnizione isolante |
| 33 | 04007790 | V.E. HONEYWELL 4040 |
| 34 | 04010660 | Press. gas GW50 |
| 35 | 04018110 | * SERVOMOTORE SKP 10.123A27 |
| 36 | 04018650 | Controllo tenuta VDK 200 |
| 37 | 04019440 | Servomotore SKP 70 |
| 38 | 04018770 | Corpo 1 1/2" VGG10 |
| 39 | 01000200 | FUSIBILE ECZ |
| 40 | 01073210 | CAVO ELETTRODO DI CONTROLLO |