EM 35 Cod. 98.00125.0

TAV. 356

Maggio 00

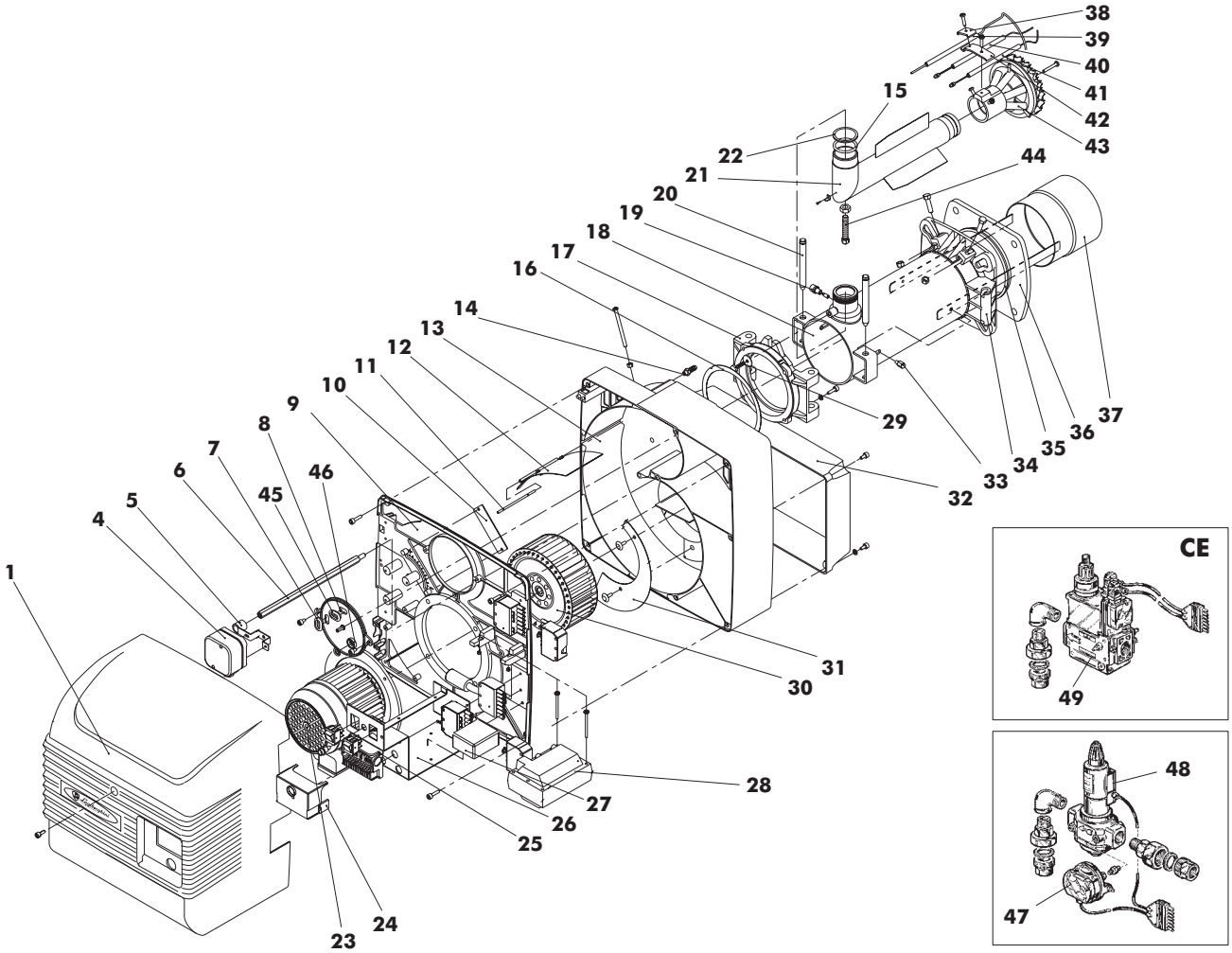

Pos.	Cod.	Denominazione
1	1.10978.0	Cofano
4	4.03415.0	Pressostato aria
5	4.03663.0	Supporto pressostato aria
6	4.03746.0	Distanziale fiss. cofano
7	4.03667.0	Passacavo
8	4.03668.0	Flangia coperchio coclea
9	4.03735.0	Coperchio coclea
10	4.03749.0	Vetrino
11	4.03738.0	Perno farfalla aria
12	4.03770.0	Farfalla regolazione aria
13	4.03759.0	Coclea aria
14	4.03758.0	Raccordo prelievo aria
15	3.08041.0	Guarnizione OR
16	4.03754.0	Guarnizione bocca fuoco
17	1.08493.0	Flangia cerniera
18	1.08494.0	G/tubo convogliatore
19	4.50389.0	Presa di pressione
20	1.09455.0	Perno cerniera
21	1.11074.0	Tubo collettore
22	1.06825.0	Guarnizione tubo alimentazione
23	4.03741.0	Motore
24	4.03192.0	App. tipo LGB 22.
25	4.01551.0	Zoccolo AGK 11
26	4.03757.0	Piastra quadro elettrico
27	4.03699.0	Temporizzatore

Pos.	Cod.	Denominazione
28	4.03270.0	Trasformatore
29	1.09018.0	Vite cerniera
30	4.03751.0	Ventola
31	4.03750.0	Settore di pressurizzazione
32	1.08542.0	Coperchio aria
33	1.08560.0	Pomello di bloccaggio
34	1.06591.0	Flangia attacco caldaia
35	1.06593.0	Corda isolante
36	1.06592.0	Guarnizione isolante
37	1.08495.0	Boccaglio
38	1.07125.0	Staffa fissaggio elettrodi
39	4.03279.0	Elettrodo di controllo
40	4.01697.0	Elettrodo destro
41	4.01698.0	Elettrodo sinistro
42	1.06585.0	Staffa elettrodo di controllo
43	1.08492.0	G/testata
44	1.11073.0	Vite tubo alimentazione
45	4.03671.0	Gommino passacavo
46	4.03640.0	Vetrino ispezione
47	4.03725.0	Pressostato gas
48	4.03773.0	Valv. DUNGS MV-DLE 510/5 20 mbar
	4.03774.0	Valv. DUNGS MV-DLE 507/5 30 mbar
	4.03775.0	Valv. DUNGS MV-DLE 505/5 200-360 mbar
49	4.03459.0	Valv. DUNGS MB-DLE 412 20 mbar
	4.03421.0	Valv. DUNGS MB-DLE 407 30-200-360 mbar

PRIMA LINEA