EM 40/M Cod. 98.00124.0

TAV. 358

Maggio 00

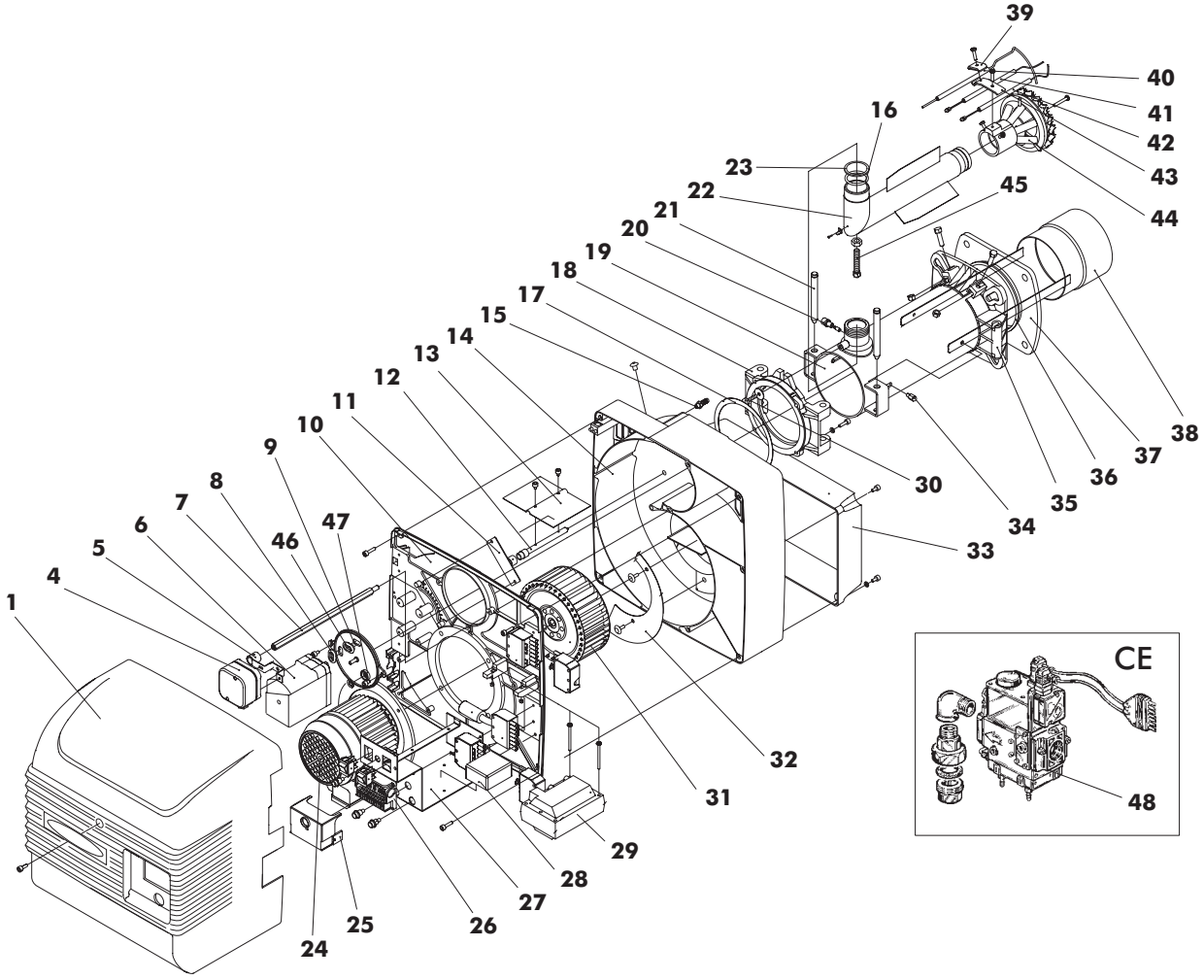

Pos.	Cod.	Denominazione
1	1.11083.0	Cofano
4	4.03415.0	Pressostato aria
5	4.03663.0	Supporto pressostato aria
6	4.03771.0	Motor Landis SQN71.424A20
7	4.03746.0	Distanziale fiss. cofano
8	4.03667.0	Passacavo
9	4.03668.0	Flangia coperchio coclea
10	4.03748.0	Coperchio per coclea
11	4.03749.0	Vetrino
12	4.03752.0	Perno farfalla aria
13	4.03753.0	Farfalla regolazione aria
14	4.03759.0	Coclea aria
15	4.03758.0	Raccordo prelievo aria
16	3.08041.0	Guarnizione OR
17	4.03754.0	Guarnizione bocca fuoco
18	1.08493.0	Flangia cerniera
19	1.08494.0	G/tubo convogliatore
20	4.50389.0	Presa di pressione
21	1.09455.0	Perno cerniera
22	1.11074.0	Tubo collettore
23	1.06825.0	Guarnizione tubo alimentazione
24	4.03741.0	Motore
25	4.03192.0	App. tipo LGB
26	4.01551.0	Zoccolo AGK 11

Pos.	Cod.	Denominazione
27	4.03757.0	Piastra quadro elettrico
28	4.03699.0	Temporizzatore
29	4.03270.0	Trasformatore
30	1.09018.0	Vite cerniera
31	4.03751.0	Ventola
32	4.03750.0	Settore di pressurizzazione
33	1.08542.0	Coperchio aria
34	1.08560.0	Pomello di bloccaggio
35	1.06591.0	Flangia attacco caldaia
36	1.06593.0	Corda isolante
37	1.06592.0	Guarnizione isolante
38	1.08495.0	Boccaglio
39	1.07125.0	Staffa fissaggio elettrodi
40	4.03279.0	Elettrodo di controllo
41	4.01697.0	Elettrodo destro
42	4.01698.0	Elettrodo sinistro
43	1.06585.0	Staffa elettrodo di controllo
44	1.08492.0	G/testata
45	1.11073.0	Vite tubo alimentazione
46	4.03671.0	Gommino passacavo
47	4.03640.0	Vetrino ispezione
48	4.03617.0	Valv. DUNGS MB-VEF 412 20 mbar
	4.03618.0	Valv. DUNGS MB-VEF 407-S10 30 mbar
	4.03619.0	Valv. DUNGS MB-VEF 407-S30 200-360 mbar

PRIMA LINEA