EM 9/2 E Cod. 98.00099.0

TAV. 373

Giugno 00

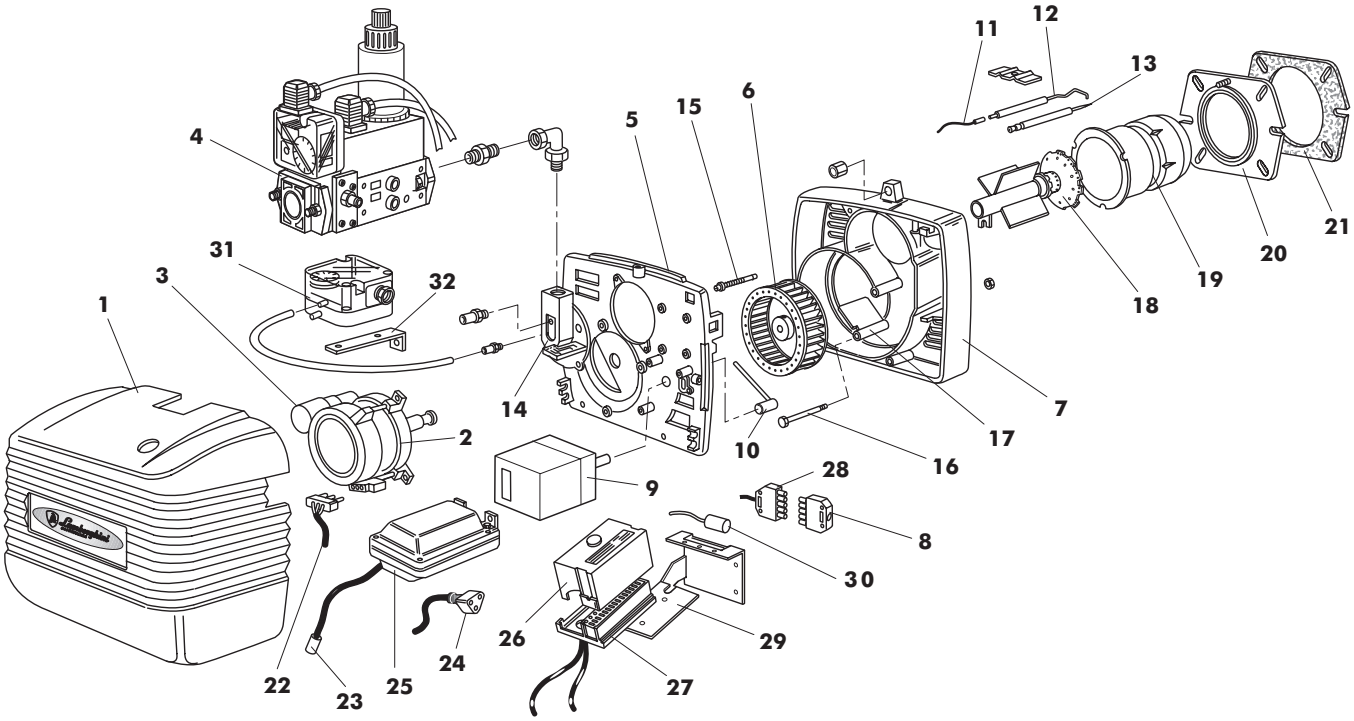

Pos.	Cod.	Denominazione	*Denomination*	Denomination	*Denominación*
1	1.10087.0	Cofano	*Cover*	Capot	*Tapa*
2	1.10088.0	Motore	*Motor*	Moteur	*Motor*
3	4.03513.0	Condensatore	*Condensor*	Condensateur	*Condensador*
4	4.03608.0	V.E. DUNGS MB-ZR DLE 405	*Gas valve*	Electrovanne	*Electrovalvula*
5	1.10033.0	Piastra componenti	*Components plate*	Plaque composantes	*Placa componentes*
6	4.03517.0	Ventola	*Fan*	Ventilateur	*Turbina*
7	1.11006.0	Corpo bruciatore	*Burner body*	Corps brûleur	*Cuerpo quemador*
8	4.03434.0	Connettore	*Connector*	Connecteur	*Conector multiple*
9	4.03511.0	Servocomando	*Servo control*	Servocommande	*Motor elèctrico*
10	1.10037.0	Albero bandella	*Flap shaft*	Arbre du clapet d'air	*Arbol palomilla*
11	1.07010.0	Cavo elett. di controllo	*Flame rod cable*	Cable électr. de contrôle	*Cable elect. ionisación*
12	4.03342.0	Elettrodo di controllo	*Flame rod*	Elect. ionisation	*Electrodo ionisación*
13	4.01851.0	Elettrodo di accensione	*Ignition electrode*	Elect. d'allumage	*Electrodo d'encendido*
14	1.09288.0	Flangia linea gicleur	*Nozzle line flange*	Flange line gicleur	*Brida linea injector*
15	1.08058.0	Vite regolazione	*Adjustment screw*	Vis réglage	*Tornillo de regulación*
16	1.10035.0	Perno bandella	*Air flap pin*	Pivot du clapet	*Pernio clapeta*
17	1.10036.0	Bandella atmosferica	*Atmospheric air flap*	Clapet d'air atmosphérique	*Palomilla*
18	1.09289.0	G/testata	*Combustion head*	Tête du brûleur	*Cabeza de combustion*
19	1.08858.0	Boccaglio	*Draught tube*	Tube embouchement	*Boca de fuego*
20	1.08680.0	Flangia fissa att. caldaia	*Boiler connecting flange*	Flange connex. chuadière	*Brida de fijación a la caldera*
21	1.08708.0	Guarnizione isolante	*Insulating gasket*	Joint isolant	*Jiunta aislante*
22	1.06962.0	Cavo spina motore	*Motor cable*	Cable du moteur	*Cable motor*
23	1.09652.0	Cavo elettrodo	*Electrode cable*	Cable électrode	*Cable electrodo*
24	1.08068.0	Cavo spina trasformatore	*Transformer cable*	Cable du transformateur	*Cable transformador*
25	4.03211.0	Trasformatore	*Transformer*	Transformateur	*Transformador*
26	4.03623.0	App. LMG 25	*Control box LMG 25*	Coffret de sécurité LMG 25	*Programador LMG 25*
27	4.01551.0	Base apparecchiatura	*Control box base*	Base coffret	*Base Programador*
28	4.03435.0	Connettore	*Connector*	Connecteur	*Conector multiple*
29	1.10041.0	Staffa apparecchiatura	*Contr.box/connect.holder*	Support coffret/connecteur	*Soporte progr./conector*
30	4.03471.0	Filtro antidisturbo	*Antijamming filter*	Filtre antiparasite	*Filtro antiparasitario*
31	4.03414.0	Pressostato aria	*Air pressure switch*	Pressostat	*Presostato aire*
32	1.10614.0	Staffa pressostato aria	*Air press. switch plate*	Plaque pressostat	*Placa presostato aire*

PRIMA LINEA