Bruciatori di Gasolio

Bruciatore **ECO 30/2** Cod. **840800** **TAV. 254**
Burner
Brûleur
Quemador

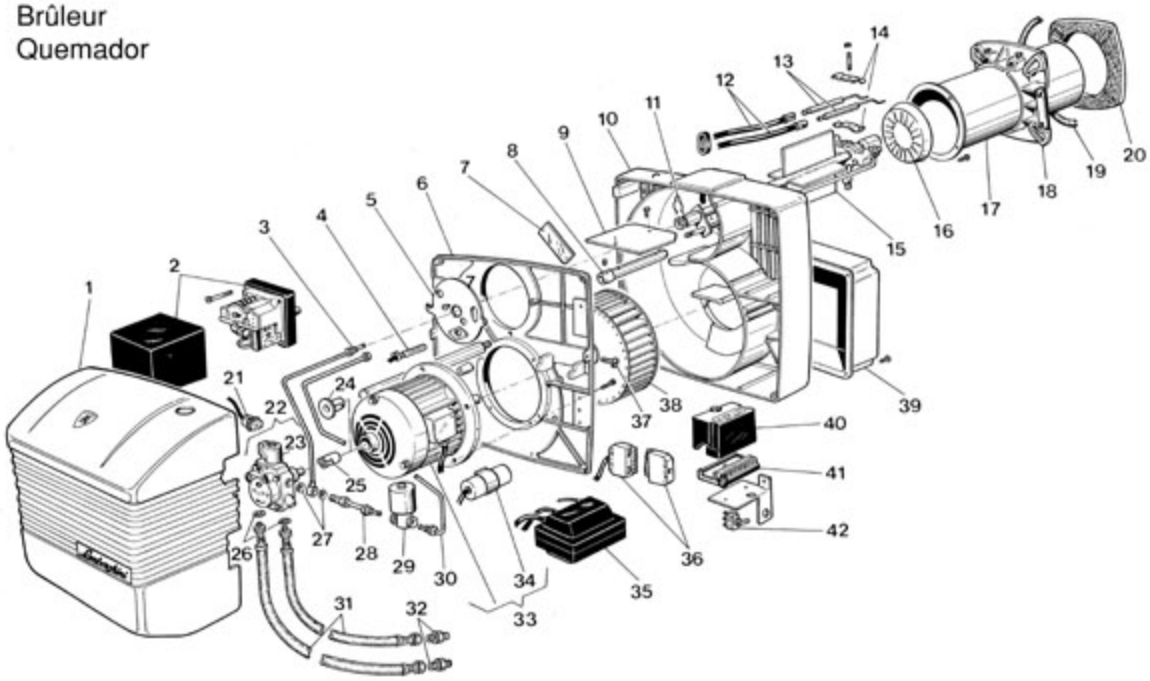

Pos	Codice	Descrizione
1	01084840	COFANO
2	04032820	SERVOCOMANDO MT 4002B 2009
3	01084820	TUBO MANDATA
4	04032850	FOTORESISTENZA QRB1B-AO35B40A-
5	01085150	G/FLANGIA LINEA GICLEUR
6	01085410	PIASTRA COMPONENTI LAVORATA
7	04032890	VETRINO REG.ARIA
8	01085100	PERNO BANDELLA
9	01085090	BANDELLA
10	01085400	CORPO BRUCIATORE LAVORATO
11	04032810	MOLLETTA X RACCORDO F 404328
12	01084850	Cavo elettrodo
13	04010280	Elettrodo di accensione
14	01063710	Staffa elettrodi
15	01085380	SUPPORTO GICLEUR
16	01085080	Deflettore
17	01084790	BOCCAGLIO
18	01014641	FLANGIA CERNIERA
19	01052180	CORDA ISOLANTE
20	01014663	Guarnizione isolante
21	01069640	Cavo valvola
22	04033000	Pompa
23	04018700	Bobina
24	04009630	GIUNTO TIPO V.105
25	04033160	GIUNTO TIPO V.617

26	01001290	Rondella 1/4l?
27	01000880	RONDELLA 1/8"
28	01085370	RACCORDO 1/8"
29	04004932	VE BRAHMA E7L A3C 230V/50HZ
30	01085110	TUBO MANDATA 2ø STADIO
31	01000240	FLESSIBILE
32	01001190	Nipplo 3/8l?
33	01084800	MOTORE 370W 14MF 220-230V/50HZ 2P
34	04016890	CONDENSATORE 14 MICROF.
35	04032700	Trasformatore
36	08027060	G/PRESA -SPINA ALIMENTAZIONE
37	01015120	VITE FISSAGGIO COFANO
38	04032690	VENTOLA D.180 X 68
39	01085420	Coperchio aria
40	04035230	App. LANDIS tipo LOA 24
41	04015510	Zoccolo AGK 11
42	04703340	INTERRUTTORE MATSUSHITA T10 6A